Fotel do artroskopii barku w pozycji siedzącej (LZ-A1) („beach-chair”)

Fotel powstał w wyniku współpracy z Katedrą i Kliniką Traumatologii, Ortopedii i Chirurgii Ręki Ortopedyczno-Rehabilitacyjnego Szpitala Klinicznego Nr 4 im. Wiktora Degi Akademii Medycznej w Poznaniu. Z uwagi na szybko wzrastającą popularność operacji artroskopowych istnieje potrzeba na specjalistyczne urządzenia ułatwiające przeprowadzanie tego typu zabiegów. Obecnie na rynku polskim dostępne są jedynie importowane operacyjne fotele stacjonarne, których zakup stanowi znaczny wydatek dla placówki medycznej.

Fotel **LZ-A1** jest rodzimą konstrukcją łączącą lekkie, w pełni funkcjonalne i przenośne urządzenie z przystępną ceną. Modułowa konstrukcja pozwala na złożenie fotela i przeniesienia go w dowolne miejsce. Dostosowany do wymiarów i kształtu fotela futerał na kółkach zapewnia łatwy i wygodny transport jednej lub dwóm osobom. Fotel jest uniwersalny i dostosowany do pracy na różnych stołach operacyjnych (np. FAMED typu SU). Do operacji przymocowuje się go do szyn stołu. Wbudowany system regulacji umożliwia mocowanie do stołów szerszych. Szybkie mocowanie fotela do stołu i łatwy montaż elementów dodatkowych to zalety niezwykle ułatwiające przygotowanie do operacji. Pozycjonowanie i zabezpieczenie pacjenta odbywa się dzięki nastawnym podtrzymkom bocznym, oparciu głównemu i podgłówkowi z regulacją bezstopniową. Ruchome górne oparcie tułowia można odsuwać w zależności od potrzeb, ułatwiając w ten sposób dostęp do operowanego barku z dowolnego kierunku..

Fotel **LZ-A1** przeszedł pomyślnie próby kliniczne i zdobyte doświadczenia wykorzystano przy udoskonaleniu prototypu. Prototyp fotelu wykonano w firmie Mundimex Polska. Wzór użytkowy fotela został złożony w Urzędzie Patentowym. Wersja produkcyjna fotela **LZ-A1** dostępna jest na zamówienie przez kontakt:

dr med. Przemysław Lubiatowski, Katedra i Klinika Traumatologii, Ortopedii i Chirurgii Ręki Ortopedyczno-Rehabilitacyjnego Szpitala Klinicznego Nr 4 im. Wiktora Degi Akademii Medycznej w Poznaniu, tel. kom. 602 640 456 lub lubiat@post.pl

mgr inż. Tomasz Zawistowski, Mundimex Polska, tel. kom. 601 26 38 19

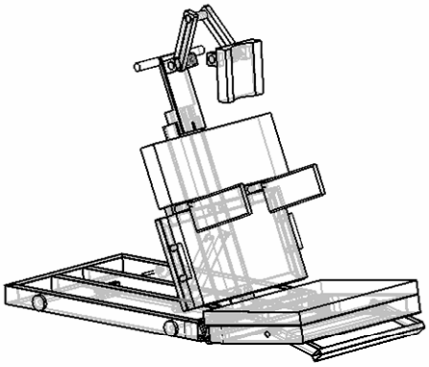

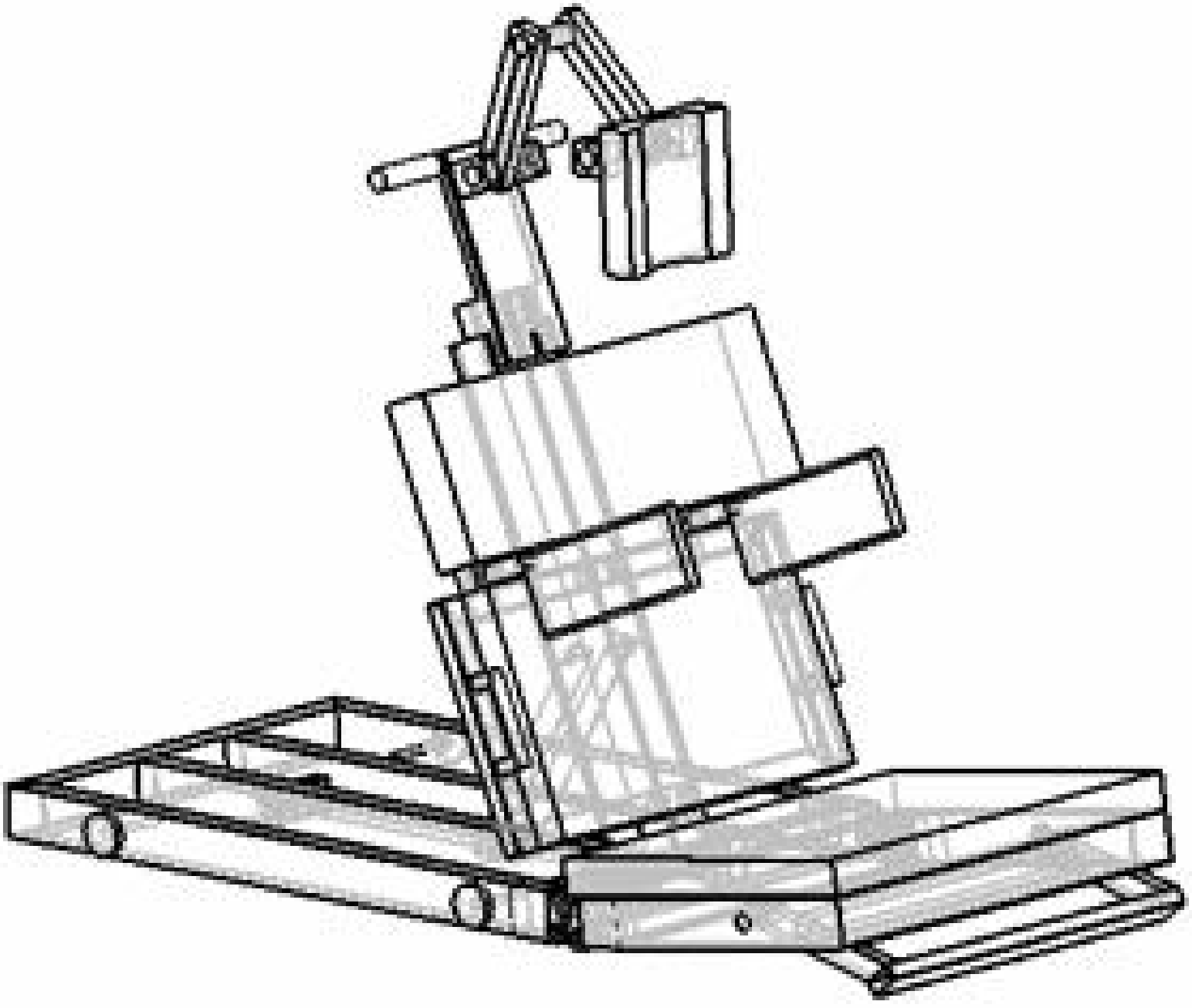

Ready for operation

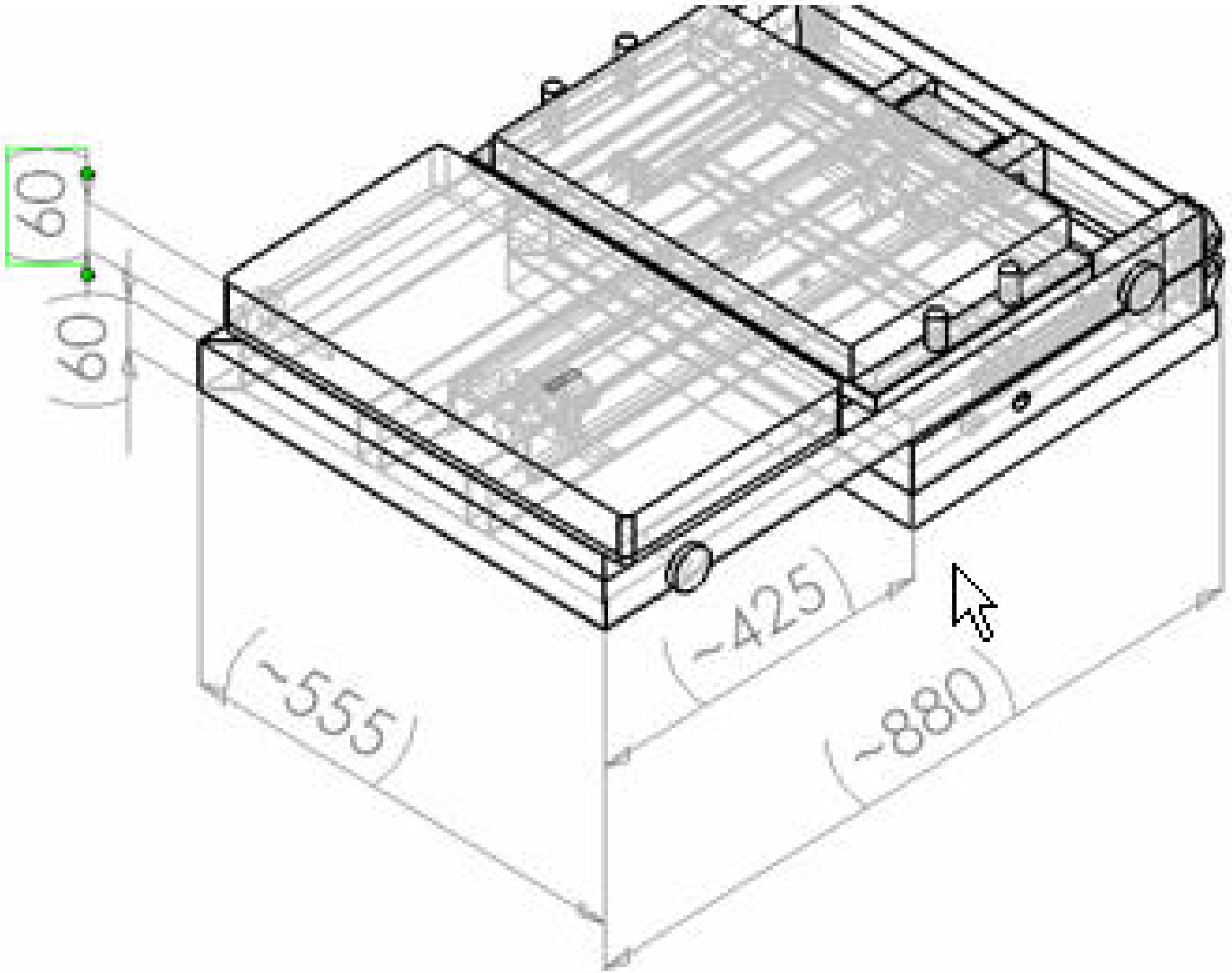

Folded for transportation